中国亮脚梁架式案的传承和设计研究

朱洁冰，王迪
（淮阴工学院，淮安 223001）

摘要：目的 案是中国最具特色的民族性家具之一，其具有独特的实用功能和精神需求，理应为现代中式家具所继承和发展，研究提取亮脚梁架式案中最具民族艺术特色的传统元素进行现代案的传承与设计。**方法** 在分析亮脚梁架式案的古典与现代审美观和使用功能的基础上，论述其蕴涵的文化性和艺术性作为设计美学原则，并在此基础上总结书案的现代传承与创新设计的 3 种方法，包括简约化设计、元素重组设计、情趣化设计，从而将我们民族的根深深地扎进现代生活之中。**结论** 基于分析得出的设计美学原则，结合当下的生活环境和使用要求，设计出一套现代中式书案作为案例以证实这里所总结的 3 种设计方法的可行性。

关键词：亮脚梁架式案；审美观；使用功能；传承与创新；设计方法
中图分类号：TB472 **文献标识码：**A **文章编号：**1001-3563(2019)02-0240-06
DOI：10.19554/j.cnki.1001-3563.2019.02.043

Inheritance and Design of Chinese "Four-legged Wooden Beam"

ZHU Jie-bing, *WANG Di*
(Huaiyin Institute of Technology, Huai'an 223001, China)

ABSTRACT: Table is one of the most distinctive national furniture in China. It has unique practical functions and spiritual needs. It should be inherited and developed by modern Chinese furniture. The work aims to study and extract the traditional elements of the most national artistic characteristics in the case of "four-legged wooden beam" table to carry on the inheritance and design of modern tables. Based on the analysis of the classical and modern aesthetics and the using functions of the "four-legged wooden beam" table, its cultural and artistic implications were discussed as the principle of design aesthetics. On this basis, the three methods of modern inheritance and innovative design of bookcase were summarized, including simplistic design, element group design and interesting design, so as to deeply integrate our national roots into modern life. Based on the principles of design aesthetics obtained through analysis, combined with the current living environment and use requirements, a set of modern Chinese bookcase is designed as a case to prove the feasibility of the three design methods summarized herein.

KEY WORDS: four-legged wooden beam table; aesthetics; using function; inheritance and innovation; design method

案是我国古代非常流行的承置用具。案起源较早，在新石器时代，案是类似盘、板类的承托器具，用于盛放食品或杂物，案见图 1。同时案也用作礼仪陈设或祭祀之具，用以承置酒具、食器[1]。作为礼器，在造型上多施以四足或板状足以表尊敬，做工精致且多涂彩，如山西襄汾陶寺龙山文化墓地出土的俎案[2]。从战国至魏晋的案来看，案在礼器的基础上发展为了生活家具和食用之具。自宋代以来，案的类型主要发展为两大类，分别为有束腰和无束腰案[3]，无束腰案即梁架式案，亮脚梁架式案为无束腰案的主要类型之一。

相比于现代家庭中最常用的桌，在形式上，桌的四腿顶住四角，平稳敦实，桌见图 2。而案两端喷出，类似中国古建筑屋顶出檐深远，呈现飞动之美，更符合空灵的中国艺术审美观[4]。在使用功能上，明清以

收稿日期：2018-09-16
基金项目：江苏省高校哲学社会科学研究基金项目“基于榫卯技术的装饰空间模件设计研究”（2018SJA1627）；江苏省社会科学基金项目“苏作传统家具木作结构与工艺功效性数字化保护研究”（16YSC003）
作者简介：朱洁冰（1983—），女，安徽人，硕士，淮阴工学院讲师，主要研究方向为中国家具文化保护和创新。

来，桌代替分餐制矮足案作为聚餐制的饮食用承具而应用于餐饮空间中，案则成为书画、雅集和观赏等高雅的精神追求用具。清代红楼梦中第三回写荣禧堂上“大紫檀雕螭案上设着三尺多高青绿古铜鼎，悬着待漏隋朝墨龙大画，一边中錾金彝，一边是玻璃盆”，可见案通常陈设于正堂、书房、琴房或画室等高雅场合，案头摆设林林总总，或陈设鼎彝雅物或陈设文具书画等。案在汉语的应用中也凸显出了它的文化地位，比如“举案齐眉”、“拍案惊奇”、“案牍劳形”等。

目前，案这类最具文化性和中国民族审美精神的家具并未受到良好的传承，急需对其进行全面地分析，为中国民族性案的现代传承设计提供研究方法和方案参考。

图 1　案
Fig.1 Table

图 2　桌
Fig.2 Desk

1　亮脚梁架式案的艺术造型

案从腿足形状上可分为两类，分别是板状足式和亮脚式[5]。板状足式案的侧面腿足为面状，亮脚式的四足独立分明。亮脚梁架式案为宋人吸取大木梁架式建筑的结构和造型而产生的，案面似建筑屋檐出挑，两端悬空，四足缩进，形态多呈长条状[6]。

亮脚梁架式案从结构上主要分为 3 类：夹头榫案、插肩榫案、攒牙条案见图 3。这 3 类案的结构方式相似，都是在仿大木梁架结构的基础上演化而来的，因此在外观造型上有一个共同点：都突出了受力结构点，即腿与面的结合处，似替木状。

图 3　夹头榫案、插肩榫案、攒牙条案
Fig.3 The tables of Jiatou tenon, Chajian tenon and Chuanya

2　审美观对亮脚梁架式案的设计传承和影响

2.1　古典审美观的传承

亮脚梁架式案的古典审美观有很多方面，如等级、伦理和艺术等，虽然有相当部分已不适合于民主自由的当代价值观，但是也有一部分精华值得传承，主要体现在 4 方面，分别是生机盎然的生命精神、中和之美[7]、线性艺术美以及空灵之美。首先，在体现生机盎然的生命精神方面，如在面板的取料上尽量选用木材阳面的弦切板，表现气韵生动的纹理效果。在装饰图案的内容选择上，具象图案选取自然、人物、动物和植物为题材，即使是抽象图案，其内容也表现为对美好现世生活和生命长久的向往，而这些都是出于对盎然生命精神的追求。第二，在表现中和之美方面，造型设计上强调曲直结合、动静结合，从案中看到的不是像西方巴洛克式的强烈动感，而是追求一种由静观动、由动趋静的中和之美。第三，在表现线性艺术美方面，腿足、牙条、枨子和丰富的边抹线脚，表现出粗细层次分明的线性艺术美[8]。第四，表达空灵美方面，案的下部留空通透，正面虚空部分占整体的 80%以上，如中国画中的留白，展现虚空之美[9]。梁架式案在虚空的基础上，面部喷出，整体形态给人以“如鸟斯革，如翚斯飞”的轻盈飘逸之感，形成一种空灵之美[10]。

2.2　现代审美观对案设计的影响

审美观念直接决定着艺术设计的造型，现代人受全球信息化的冲击和各种文化思潮的影响，和古代审美观相比，产生了很多变化。总结有如下几方面：（1）注重简约性，现代快节奏的生活方式对人的生理和心理造成了巨大的压力，人们急需一种抽象、简约的美来舒缓紧张的精神状态，因此，简约性成为了现代人的内在审美需求，在案的设计中需对其外观造型和装饰进行简约化设计，提炼出最能体现现代审美的

元素，以简约性的形式来表达主要设计内容；（2）注重人性化，在案的设计上既要注重家具使用的舒适性，又要满足现代人多元的审美需求；（3）注重多样性，现代人厌倦了千篇一律的产品，注重自我个性的彰显，这就需要对传统亮脚梁架式案进行创新设计，以多样性的产品来满足不同人群的审美需求。

3 案在现代生活中的功能需求

从中国古代案的功能出发，主要可分为以精神性为主的祭祀用案和实用性为主的书房用案。书房用案在使用上具有办公、学习、搁物、书法、绘画等功能。

案在现代生活中的功能需求除了可继承古代的功能外，还应该随着现代人的生活而改变。以书房用案为例，在实用功能需求方面，第一，在案上使用电脑成为现代书房家具的常用功能。第二，现代生活相比古代，生活物品更加丰富，在案上的办公学习的用品种类和数量也更多，因此案上需要有收纳功能的家具配合。第三，在现代局促的家庭空间中，书房用案应考虑多人使用，这样翘头案就不适用于大多数现代家庭。同时，案的长宽尺度需较大，至少需要满足 3 人同时使用。在精神功能需求方面，在考虑实用性和牢固性外，还需满足现代人的精神功能需求，设计中需注入心理情感和文化内涵等感性内容，给人带来不同的情感体验，使设计作品富有情趣。

4 现代案的传承与设计

中国亮脚梁架式书案的现代传承性设计首先需传承其民族性，因为民族性是一个民族的艺术和审美在长期的历史发展过程中所形成的传统风格，它已经成为本民族习惯性的审美观念，具有深厚的文化内涵。然后在此基础上，结合现代使用功能和审美观念，进行亮脚梁架式书案的设计研究。考虑到现代使用功能，针对当下中国城市家庭平均居住面积约 100 m^2、书房实用面积约 9 m^2 的情况，两人使用的书案正面两腿足之间的长度最小为 120 cm。出于美观性考虑，案的吊头长度最小为 15 cm，腿宽 5 cm，这样书案的长度最小为 160 cm，案的侧视图、正视图见图 4。书案侧面也需考虑供人使用，如使用电脑、喝茶交谈等。由于侧面下部容脚空间宽度最小为 60 cm，加上腿部和侧面喷出的尺度，书案的宽度最小值为 80 cm。考虑审美观念方面，主要应用简约化、元素从组和情趣化 3 种方法进行亮脚梁架式案的艺术设计研究。下面以 180 cm×80 cm×78 cm 的亮脚梁架式书案为例进行现代传承性设计研究。

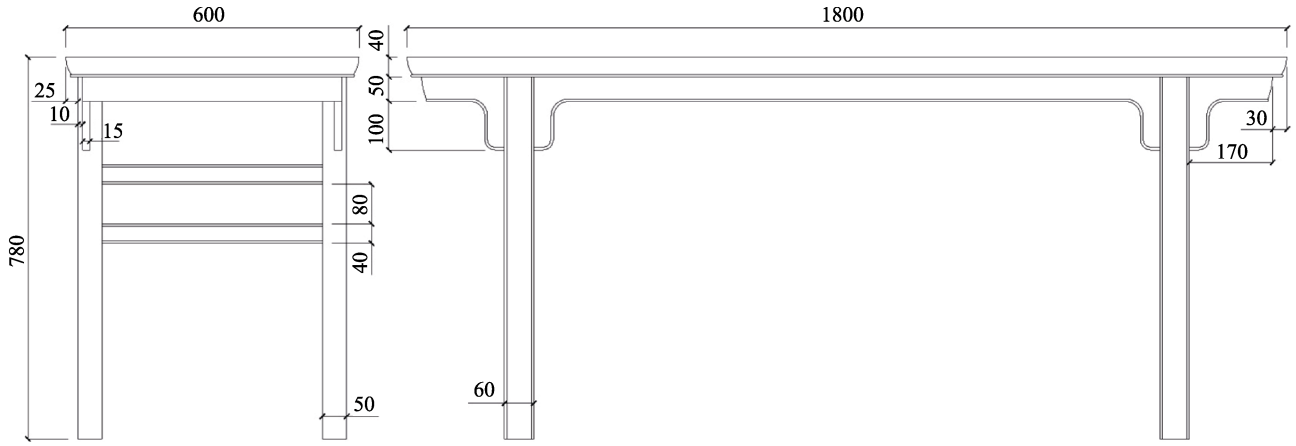

图 4 案的侧视图、正视图

Fig.4 Side view and front view of the table

4.1 简约化设计

亮脚梁架式案简约化设计是在古典式案的基础上，对其进行的简化推敲设计。具体方法如下，第一，将亮脚梁架式案提炼到极简形态，把握古典亮脚梁架式案的关键结构与形态特征，即腿足与案面的结合点为倒三角形态。结合古典审美观中的曲直结合、由动趋静的中和之美，将该倒三角形提炼设计为侧边内弧式和侧边 S 形式。第二，传承古典审美观中的线性艺术美，在极简形态的基础上增加线脚，表现出粗细层次分明的线条美。第三，在上一步的基础上，如果不满意或者需增加产品的造型多样性，可以在此基础上增加元素设计，如增加中部的牙条，亮脚梁架式案的简约化设计见图 5。

4.2 元素重组设计

元素重组是在简化推敲的基础上，提取出案的主要变化元素，再将其进行重组。从 3 种主要类型的亮脚梁架式案中可以发现：主要变化元素为牙头和牙条部位。观察可知攒牙式案是从夹头榫案的形态上演化而来的，即将夹头榫案的牙条和夹头造型轮廓制作成线条，但未发现插肩榫案被演化成攒牙式案，因此，提取攒牙式案的牙头和牙条元素，将其与插肩榫案进行元素组合，演化出新的插肩榫式的攒牙案，亮脚梁架式案的元素重组设计见图 6。

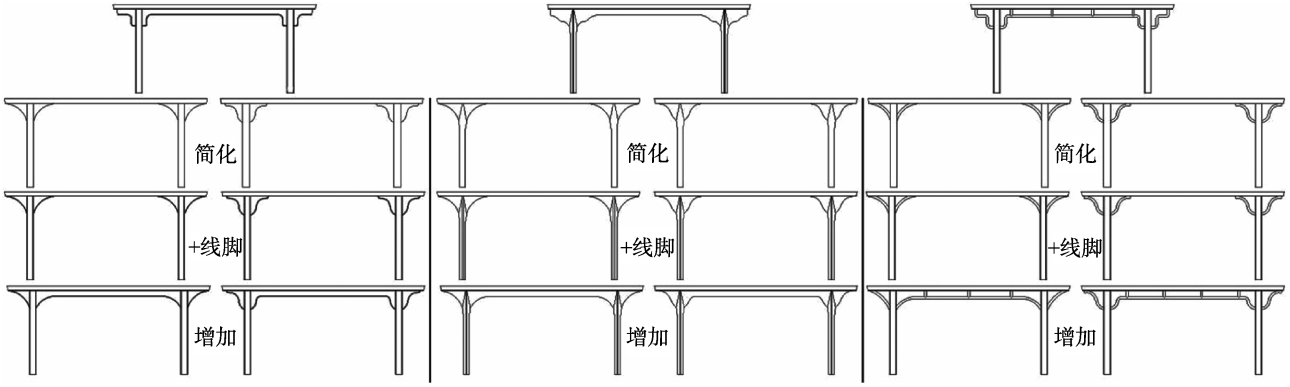

图 5　亮脚梁架式案的简约化设计
Fig.5 The simplified design of the four-legged wooden beam table

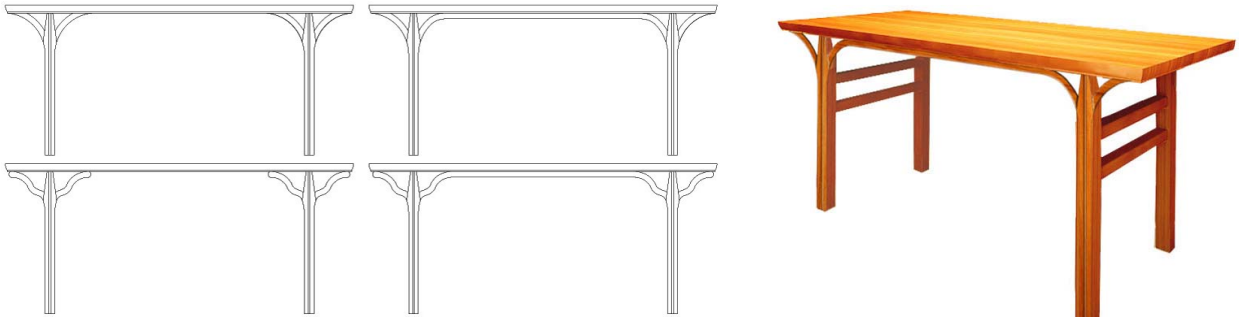

图 6　亮脚梁架式案的元素重组设计
Fig.6 Elemental reorganization design of the four-legged wooden beam table

4.3　情趣化设计

情趣化设计是通过产品的设计来表现某种特定的情趣，使产品富有情感色彩，如高雅、幽默滑稽或纯朴自然等。中国古人在受儒家文化的影响深刻下，在案的设计上，大量地采用了提倡道德伦理方面的因素，使古典案的外观造型显得庄重含蓄，装饰内容上也出现了很多道德教育的主题。现代人注重个性情趣审美，这就需要设计师提供多样性的设计产品来供不同类型的人群选择。下面以插肩榫案为原型，因为其倒三角形结构点具有乔木树形的意向，所以以乔木树形为艺术造型对象，再结合简约化设计元素，进行亮脚梁架式案的情趣化设计。

方案对于各种两种外观形态类型的乔木树进行了抽象简化处理，亮脚梁架式案的情趣化设计见图 7，主要可分为伞状树和球状树两种类型，伞状树插肩榫案见图 8，球状树插肩榫案见图 9。

在结合实用功能设计上，可以将实用性和情趣性结合考虑，如在案上增加收纳性箱盒，将箱盒的外观造型设计成半圆形以及树叶形装饰图案，和案腿造型组合为一棵树的形态，以此来增加产品的趣味性，功能性和情趣性的组合设计见图 10。

在伞状树插肩榫案的形态定型后，也可采用色彩和材料的混合设计，色彩和材料的变化设计见图 11。材料混合设计可采用金属和玻璃等现代材质，或者与

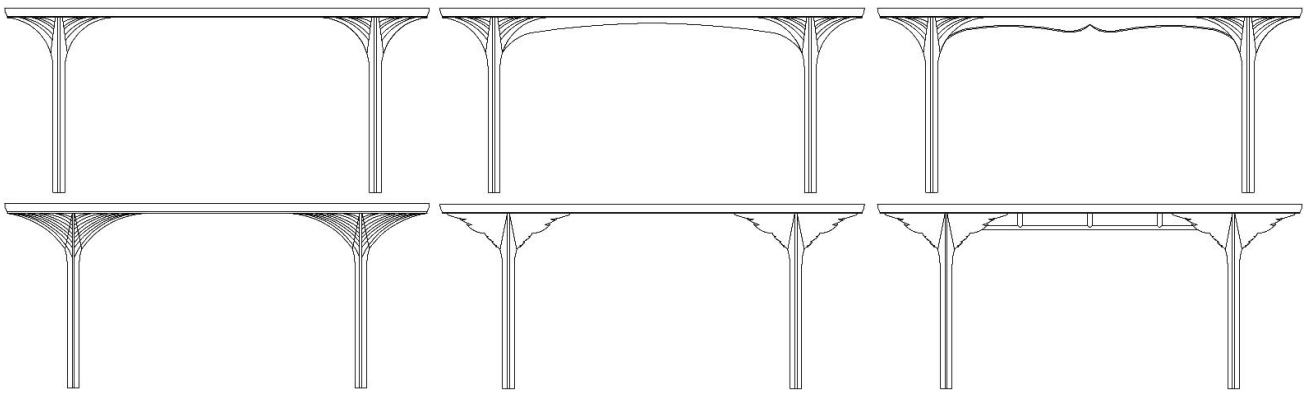

图 7　亮脚梁架式案的情趣化设计
Fig.7 The interesting design of the four-legged wooden beam table

图 8 伞状树插肩榫案
Fig.8 The Chajian tenon table of umbrella tree

图 9 球状树插肩榫案
Fig.9 The Chajian tenon of globular tree

图 10 功能性和情趣性的组合设计
Fig.10 Functional and interesting combination design

图 11 色彩和材料的变化设计
Fig.11 Change design of the color and materials

木材、布料等传统材质结合。色彩设计上，可考虑对比分层设计，如木材分色嵌片设计。

通过简约化设计、元素从组设计和情趣化设计 3 种方法，使得亮脚梁架式书案在传承古典审美观的基础上，具有现代简约性、多样性和情趣性等多种时代特征，良好地适应了现代人的家居生活需求。

5 结语

设计界一直在讨论一个问题：现代设计该继承什么，又应如何体现传统文化。通过分析亮脚式案的艺术造型，再结合古典设计审美观和现代审美观来进行家具传承创新设计，并总结出案的现代传承与设计方法，将民族的根深深扎进人们的现代生活中。这种方法可以帮我们理清思路、明确目标，最终可以较准确地提取我们民族的 DNA，并将它植入到现代设计中。

参考文献：

[1] 赵静，姚君，邱峰. 汉代几案类家具造型艺术研究[J]. 包装工程, 2014, 35(20): 51—54.
ZHAO Jing, YAO Jun, QIU Feng. Modeling Arts of Table-type Furniture of Han Dynasty[J]. Packaging Engineering, 2014, 35(20): 51—54.

[2] 李宗山. 家具史话[M]. 北京：社会科学文献出版社, 2012.
LI Zong-shan. History of Furniture[M]. Beijing: Social Science Literature Press, 2012.

[3] 王世襄. 明式家具研究[M]. 香港：生活·读书·新知三联书店, 2008.
WANG Shi-xiang. Ming Style Furniture Research[M]. Hongkong: Life·Reading·New Knowledge Sanlian Bookstore Ltd, 2008.

[4] 范媛媛. 浅谈中国传统设计与现代设计[J]. 美术大观, 2008(1): 124—125.
FAN Yuan-yuan. Traditional Chinese Design and Modern Design[J]. Art Panorama, 2008(1): 124—125.

[5] 吴霞. 中国传统家具腿形艺术研究[D]. 昆明：昆明理工大学, 2009.
WU Xia. Leg-style of Chinese Traditional Furniture[D]. Kunming: Kunmuing University of Science and Tech-

nology, 2009.

[6] 罗无逸. 尽物性巧结体——续解读明式家具的造型表象[J]. 装饰, 2012(3): 62—68.
LUO Wu-yi. Joint in Respect of the Nature of Things: Interpreting Modeling Ideas of Ming Furniture[J]. Zhuangshi, 2012(3): 62—68.

[7] 范钦满, 吴永海, 包旭. 中国传统造物中的先进设计思想[J]. 包装工程, 2008, 29(8): 159—162.
FAN Qin-man, WU Yong-hai, BAO Xu. Advanced Design Idea in Traditional Chinese Creation[J]. Packaging Engineering, 2008, 29(8): 159—162.

[8] 王迪. 中国传统家具木作结构与工艺解析——圈椅篇[J]. 西北林学院学报, 2014, 29(5): 207—213.
WANG Di. Chinese Traditional Furniture Wood Structure and Technology Analysis: Round-backed Armchair [J]. Journal of Northwestern Forestry College, 2014, 29(5): 207—213.

[9] 王迪. 无束腰榻的结构与工艺研究[J]. 装饰, 2016 (11): 126—127.
WANG Di. Research on the Construction and Technology of the Daybed without Wasp-waisted[J]. Zhuangshi, 2016(11): 126—127.

[10] 苗延荣, 徐振立. 明代圈椅的璀璨在当今设计中的传承与创新[J]. 包装工程, 2012, 33(8): 118—120.
MIAO Yan-rong, XU Zhen-li. Inheritance and Innovation of the Brightness of Round-backed Armchair in Ming Dynasty in the Contemporary Design[J]. Packaging Engineering, 2012, 33(8): 118—120.